Miele PROFESSIONAL

Installationsplan / Installation plan

Installatietekening
Plan d`installation
Pianta di installazione
Plano de instalación
Plano de instalação
Σχέδιο εγκατάστασης
Asennusohje
Installasjonsplan
Installationsplan

PG 8052

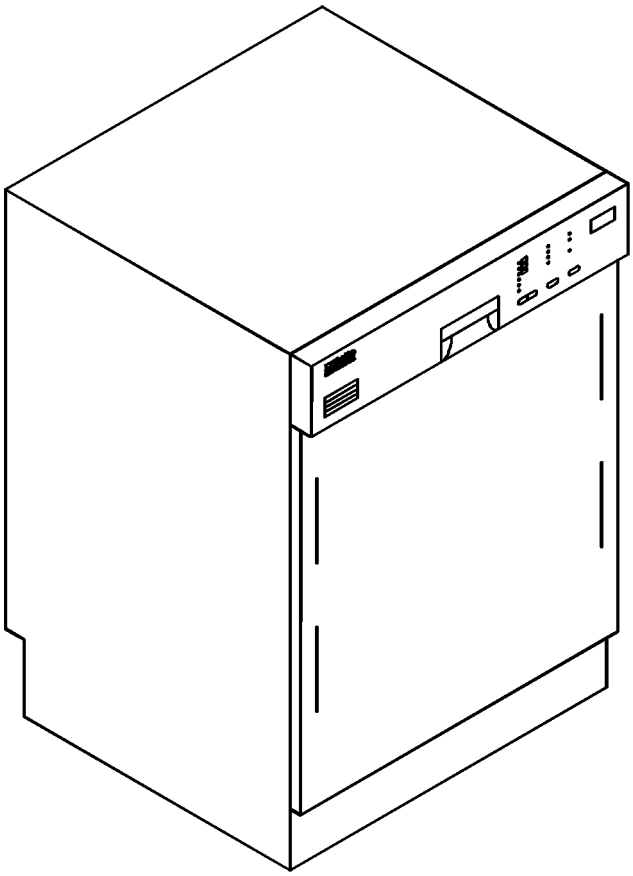

Materialnummer	/	**Mat. no.:**	**7115962**
Änderungsstand	/	**Version:**	**02**
Änderungsnr.	/	**Alteration number**	**A07462**
Datum Zeichnung	/	**Drawing Date:**	**01.09.2006**
Datum Legende	/	**Legend Date:**	**01.05.2008**

Änderungsnr.	Datum	Bezeichnung:
A07462	01.03.2009	Einführung SE

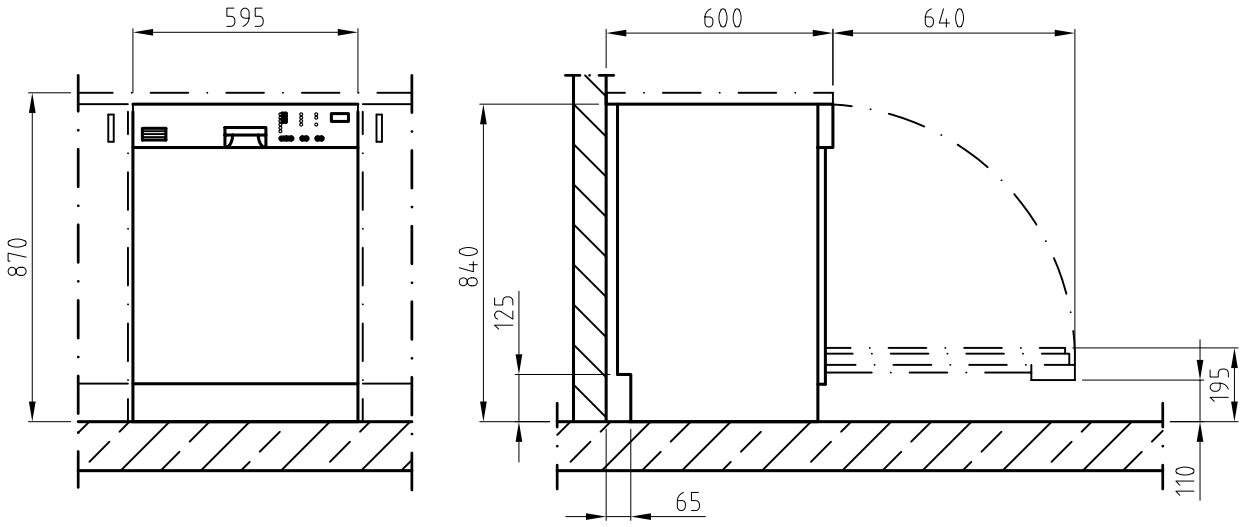

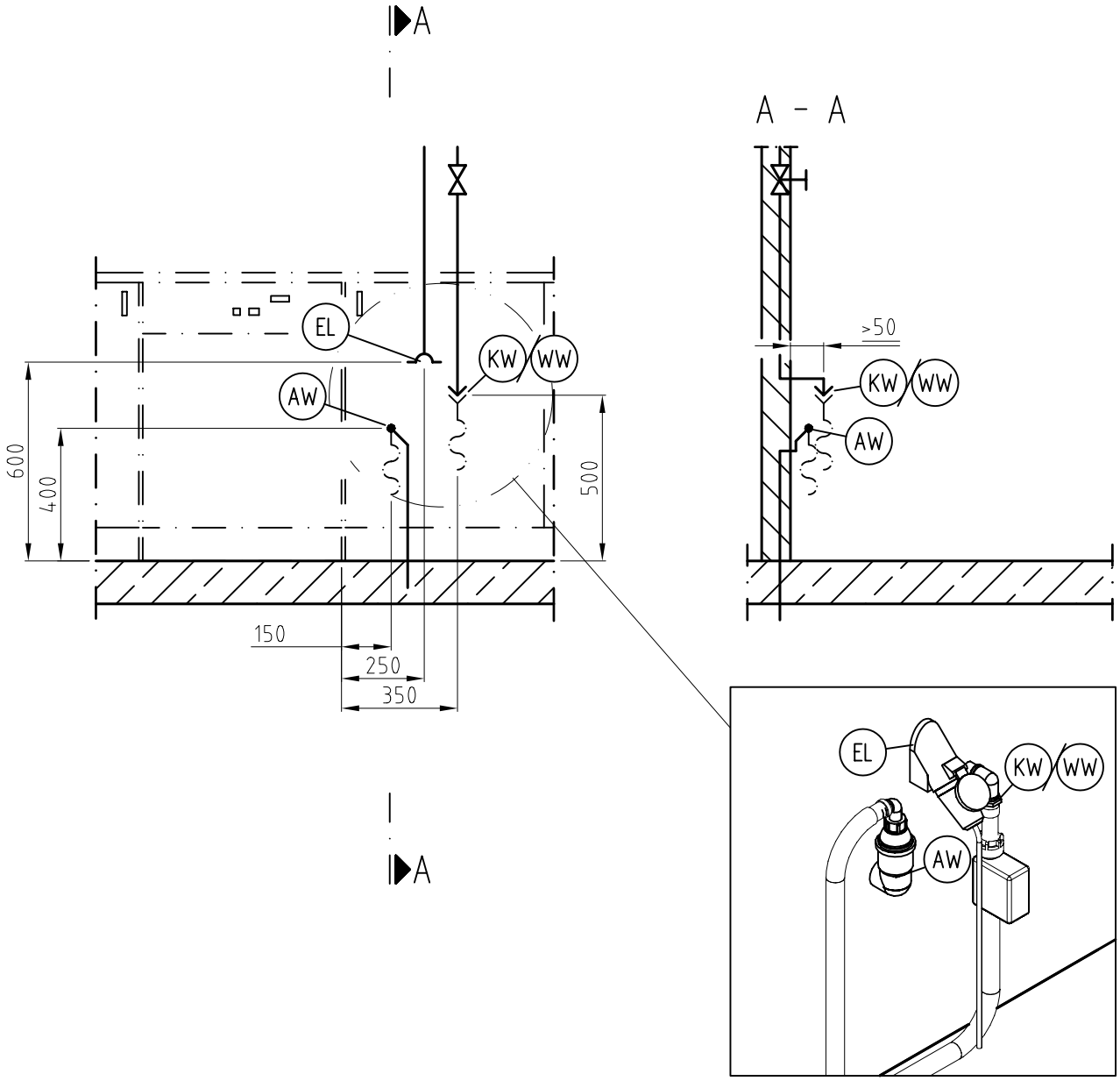

Miele PROFESSIONAL	Installationsplan/Installation plan Gewerbe-Geschirrspüler G 8052	Date:	01.09.2006
		Page:	3
		Name:	Gö

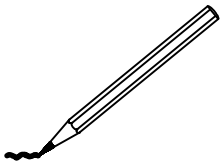

Miele PROFESSIONAL	Installationsplan/Installation plan Gewerbe-Geschirrspüler PG 8052	Date:	01.09.2006
		Page:	4
		Name:	Gö

Technisches Datenblatt

Miele PROFESSIONAL

Gewerbegeschirrspüler PG 8052

Legende:

EL Fett eingekreiste Kurzzeichen bedeuten:
Anschluss erforderlich

DS Strichpunktiert eingekreiste Kurzzeichen bedeuten:
Anschluss optional oder nach Geräteausführung erforderlich

D

EL	Elektroanschluss	1. Spannung (Lieferzustand) Anschlusswert Absicherung Anschlusskabel, Querschnitt mindestens Länge Anschlusskabel (H05(07)RN-F) ohne Stecker		V/Hz kW A mm² m	3 N AC 400/50 9,0 3 × 16 2,5 1,7
		Spannung Anschlusswert Absicherung Anschlusskabel, Querschnitt mindestens Länge Anschlusskabel (H05(07)RN-F) ohne Stecker	umschaltbar	V/Hz kW A mm² m	AC 230/50 3,1 1 x 16 2,5 1,7
		Es wird empfohlen das Gerät über eine Steckvorrichtung anzuschließen, damit eine elektrische Sicherheitsprüfung einfach durchgeführt werden kann. Die Steckvorrichtung muss nach Geräteinstallation zugänglich sein. Bei Festanschluss des Gerätes ist bauseitig ein Hauptschalter mit allpoliger Trennung vom Netz und mind. 3 mm Kontaktöffnungsweite zu installieren. Den nationalen Installationsbestimmungen entsprechend ist gegebenenfalls ein Potentialausgleich mit guter Kontaktverbindung herzustellen.			
KW/WW	Kaltwasser oder Warmwasser	Wasserhärte max. Mindestfließdruck Maximaler Druck Volumenstrom Anschlussgewinde bauseits nach DIN 44 991 (flachdichtend) Länge Anschlussschlauch (Lieferumfang) Warmwasseranschluss bis maximal Der Gewerbegeschirrspüler ist DVGW zertifiziert. Ein direkter Anschluss ohne Sicherungsarmatur ist zulässig.		°dH kPa kPa l/min Zoll mm °C	60 30 1.000 6,0 3/4“ Außengewinde (USA: 11,5 NH) 1700 65
AW	Abwasser	Ablaufschlauch (di x s x l) Förderhöhe Ablaufpumpe ab Unterkante Gerät max. Volumenstrom je Ablaufschlauch kurzzeitig max. Schlauchtülle bauseits für Ablaufschlauch (da x l)		mm m l/min mm	22 x 6 x 1500 1,0 16 22 x 30
	Maschinendaten	Unterbauhöhe Breite Tiefe		mm mm mm	840 595 600

Die Installationen dürfen nur von konzessionierten Installateuren nach den jeweiligen gültigen Vorschriften, gesetzlichen Grundlagen, den Unfallverhütungsvorschriften und den gültigen Normen durchgeführt werden!
Bei Geräteaufstellung unbedingt die Montageanleitung beachten! Im Umgebungsbereich des Geschirrspülers nur für den gewerblichen Bereich geeignete Möbel/Materialien einsetzen, da sonst eine Beschädigung durch Kondensat möglich ist.
Änderungen vorbehalten! Maße in mm

Technical datasheet

Miele PROFESSIONAL

Commercial dishwashers

PG 8052

Legend:

EL Abbreviations in bold type:
Connection required

DS Abbreviations in circle with dashes:
Connection optional or required depending on model version

GB

EL	Electrical connection	1. Voltage (as supplied) Rated load Fuse rating Connection cable, min. cross-section Length of supply lead (H05(07)RN-F) without plug		V/Hz kW A mm² m	3 N AC 400/50 9.0 3 × 16 2.5 1.7
		Voltage Rated load Fuse rating Connection cable, min. cross-section Length of supply lead (H05(07)RN-F) without plug	Convertible	V/Hz kW A mm² m	AC 230/50 3.1 1 x 16 2.5 1.7
		Plug and socket connection recommended to facilitate electrical safety tests. Socket must be accessible after installation. In the case of hard-wired connections, an all-pole mains switch must be provided. Contact gap: 3 mm. If necessary, equipotential bonding with good galvanic contact must be provided in accordance with all appropriate national and local regulations.			
KW / WW	Cold water or Hot water	Max. water hardness Min. flow pressure Max. pressure Throughput On-site connection thread according to DIN 44 991 Length of connection hose (supplied) Hot water (max.) DVGW approved. Direct connection without fuse box permissible.		°dH kPa kPa l/min Inch mm °C	60 30 1000 6.0 3/4" external thread (USA: 11.5 NH) 1700 65
AW	Drainage	Drain hose (Int. dia. × wall thickness × l) Drain pump head height from floor level, max. Max. transient throughput – Drain hose On-site hose connector (Ext. dia. × l)		mm m l/min mm	22 x 6 x 1500 1.0 16 22 x 30
	Machine data	Building-under height Width Depth		mm mm mm	840 595 600

Installation should only be carried out by authorised fitters in accordance with valid regulations!
Observe installation instructions when installing machine! Adjacent cabinetry should be of commercial grade to avoid damage. All rights reserved! Measurements in mm

Fiche technique

Miele PROFESSIONAL

Lave-vaisselle industriel — PG 8052

Légende:

EL — Signification des symboles entourés d'un cercle continu : raccordement nécessaire

DS — Strichpunktiert eingekreiste Kurzzeichen bedeuten: raccordement optionnel ou en fonction de la machine

F

EL	Branchement électrique	1. Tension (à la livraison) Puissance de raccordement Fusible Câble d'alimentation, section minimum Longueur du câble de raccordement (H05(07)RN-F) sans connecteur		V/Hz kW A mm² m	3N AC 400/50 9,0 3 × 16 2,5 1,7
		Tension Anschlusswert Fusible Câble d'alimentation, section minimum Longueur du câble de raccordement (H05(07)RN-F) sans connecteur	commutable	V/Hz kW A mm² m	AC 230/50 3,1 1 x 16 2,5 1,7
		Il est conseillé de brancher l'appareil avec une prise afin de pouvoir effectuer facilement le contrôle de sécurité électrique. La prise doit être accessible après l'installation de l'appareil. En cas de raccordement fixe de l'appareil, il faut prévoir un interrupteur principal équipé d'un dispositif de disjonction phases et neutre et d'une ouverture de contact d'au moins 3 mm. Conformément aux prescriptions internationales, une liaison équipotentielle avec une bonne liaison des contacts doit être établie.			
KW / WW	Eau froide ou Eau chaude	Dureté d'eau max. Pression min. Pression max. Débit volumétrique Raccord fileté côté installation suivant DIN 44 991 (joint plat) Longueur tuyau de raccordement (fourni) Raccordement eau chaude jusqu'à max. Le lave-vaisselle industriel est certifié DVGW Raccordement direct sans robinets de sécurité autorisée.		°dH kPa kPa l/min Pouce mm °C	60 30 1.000 6,0 Filetage ¾" (USA) 11,5 NH) 1700 65
AW	Eaux usées	Tuyau de vidange (di × e × l): Hauteur de refoulement pompe de vidange à partir du rebord inférieur machine (max.) Débit volumétrique temporaire par tuyau de vidange (max.) Obturateur à prévoir par l'utilisateur pour tuyau de vidange (da × l) :		mm m l/min mm	22 x 6 x 1500 1,0 16 22 × 30
	Caractéristiques	Hauteur d'encastrement Largeur Profondeur		mm mm mm	840 595 600

L'installation doit exclusivement être effectuée par des installateurs agréés, conformément aux prescriptions et aux règlements applicables et aux règlements de prévention des accidents.
Veuillez impérativement vous conformer à la notice de montage lors de l'installation de l'appareil. N'utiliser que des meubles adaptés à un usage industriel à proximité du laveur-désinfecteur afin d'éviter les dommages éventuels par condensations.
Sous réserve de modifications! Dimensions en mm

Dati tecnici

Miele PROFESSIONAL

Lavastoviglie professionali PG 8052

Legenda:

EL Significato delle sigle cerchiate in grassetto: allacciamento necessario

DS Significato delle sigle cerchiate con tratteggio: allacciamento opzionale o necessario secondo esecuzione macchina

EL	Allacciamento elettrico	1. Tensione standard (di serie) Valore d'allacciamento Protezione Cavo di alimentazione, sezione min. Lunghezza cavo di alimentazione (H05(07)RN-F) senza spinotto		V/Hz kW A mm² m	3 N AC 400/50 9,0 3 × 16 2,5 1,7
		Tensione Valore d'allacciamento Protezione Cavo di alimentazione, sezione min. Lunghezza cavo di alimentazione (H05(07)RN-F) senza spinotto	commutabile	V/Hz kW A mm² m	AC 230/50 3,1 1 x 16 2,5 1,7
		Si consiglia di allacciare la macchina mediante un dispositivo d'innesto in modo da consentire la semplice esecuzione del controllo di sicurezza elettrica. Questo dispositivo d'innesto deve essere accessibile dopo l'installazione della macchina. In caso di allacciamento fisso della macchina si raccomanda di installare un interruttore principale con separazione dalla rete elettrica su tutti i poli e min. 3 mm di apertura di contatto. Secondo le norme nazionali per l'installazione, all'occorrenza realizzare anche la compensazione del potenziale mediante un buon collegamento di contatti.			
KW / WW	Acqua fredda o Acqua calda	Durezza acqua max. Pressione di flusso minima Pressione massima Volume di flusso Filettatuta d'allacciamento a cura del committente conforme a DIN 44 991 (guarnizione piatta) Lunghezza tubo d'allacciamento (allegati) Allacciamento acqua calda fino a max. La lavastoviglie professionale è certificata DVGW. E' consentito un allacciamento diretto senza raccordi di sicurezza.		°dH kPa kPa l/min pollici mm °C	60 30 1.000 6,0 3/4" filettatura esterna (USA: 11,5 NH) 1700 65
AW	Acqua di scarico	Tubo di scarico (di x s x l) Prevalenza pompa di scarico dal bordo inferiore della macchina max. Volume di flusso breve per singolo tubo di scarico max. Membrana tubo a cura del committente per tubo di scarico (da x l)		mm m l/min mm	22 x 6 x 1500 1,0 16 22 x 30
	Dati macchina	Altezza struttura inferiore Larghezza Profondità		mm mm mm	840 595 600

Le installazioni possono essere eseguite solo da installatori autorizzati nel rispetto delle relative prescrizioni vigenti, dei relativi principi di legge, della legge sulla prevenzione degli infortuni sul lavoro e delle norme vigenti. Installando la macchina, attenersi assolutamente alle istruzioni di montaggio! Nelle vicinanze della lavastoviglie impiegare mobili/ materiali adatti al solo settore industriale altrimenti la condensa potrebbe causare danni. Salvo modifiche! Misure in mm.

Tekniska data

Miele PROFESSIONAL

Diskmaskin för professionellt bruk PG 8052

Förteckning:

EL Förkortningar i fetstil betyder:
nödvändig anslutning

DS Förkortningar i streckad fetstil betyder:
valfri anslutning eller i enlighet med maskinutförandet

SE

EL	Elanslutning	1. Spänning (leveransutförande) Anslutningseffekt Säkring Anslutningskabel, minsta tvärsnittsarea Längd på anslutningskabel (H05(07)RN-F) utan stickkontakt		V/Hz kW A mm² m	3 N AC 400/50 9,0 3 × 16 2,5 1,7
		Spänning Anslutningseffekt Säkring Anslutningskabel, minsta tvärsnittsarea Längd på anslutningskabel (H05(07)RN-F) utan stickkontakt	omkoppl.bar	V/Hz kW A mm² m	AC 230/50 3,1 1 x 16 2,5 1,7
		Det rekommenderas att maskinen ansluts till ett sådant uttag att en elektrisk säkerhetskontroll enkelt kan genomföras. Uttaget måste vara åtkomligt efter installationen av diskmaskinen. Vid en fast anslutning av maskinen ska en huvudbrytare med möjlighet till allpolig brytning från nätet och minst 3 mm bredd på kontaktöppningen installeras på uppställningsplatsen. Beroende på de nationella bestämmelserna ska i förekommande fall även en potentialutjämnare med god kontakt skapas.			
KW / WW	Kallvatten eller varmvatten	Maximal vattenhårdhet Minsta flödestryck Maximalt tryck Flöde Anslutningsgänga på uppställningsplatsen enligt DIN 44 991 (flatbottentätande) Anslutningsslang, längd (leveransmått) Varmvattenanslutning upp till maximalt Denna diskmaskin för professionellt bruk är certifierad enligt DVGW. Direkt anslutning till vattenledningsnätet utan återsugningsskydd/backventil är tillåtet.		°d kPa kPa l/min tum mm °C	60 30 1.000 6,0 3/4“ yttergänga (USA: 11,5 NH) 1700 65
AW	Avloppsvatten	Avloppsslang (innerdiameter × grovlek × längd) Avloppspumpens matningshöjd från diskmaskinens underkant, max Flöde per avloppsslang under toppar, max Anslutningsstuts för avloppsslangen på uppställningsplatsen (ytterdiameter x längd)		mm m l/min mm	22 x 6 x 1 500 1,0 16 22 x 30
	Maskindata	Inbyggnadshöjd Bredd Djup		mm mm mm	840 595 600

Installationerna får endast genomföras av godkända installatörer i enlighet med gällande föreskrifter och lagar samt olycksfallsförebyggande bestämmelser och normer!
Följ ovillkorligen monteringsanvisningen för diskmaskinens uppställning! Använd endast lämpliga möbler/material i utrymmet där diskmaskinen för professionellt bruk står. Det finns annars risk för att kondens kan skada dessa föremål. Med reservation för ändringar! Mått i mm.

Teknik Bilgi Tablosu

Miele PROFESSIONAL

Profesyonel-Bulaşık Makinesi PG 8052

Açıklamalar:

EL Koyu renk çizgi ile daire içine alınmış kısa işaretin anlamı:
Bağlantı gerekli

DS Noktalı çizgili kısa işaretin anlamı:
Bağlantı isteğe göre veya cihazın cinsine göre gerekli olabilir

TR

EL	Elektrik bağlantısı	1. Akım (fabrika çıkışı) Bağlantı değeri Sigorta Minimum kablo kesiti Fişsiz kablo uzunluğu (H05(07)RN-F)		V/Hz kW A mm² m	3 N AC 400/50 9,0 3 × 16 2,5 1,7
		Akım Bağlantı değerti Sigorta Minimum kablo kesiti Fişsiz kablo uzunluğu (H05(07)RN-F)	çevrilebilir	V/Hz kW A mm² m	AC 230/50 3,1 1 x 16 2,5 1,7
		Elektrik güvenlik testini rahat uygulayabilmek için cihazın bir prize bağlanması tavsiye edilir. Cihazın montajı tamamlandıktan sonra prize kolayca ulaşılabilmelidir. Cihazın tesisata sabit bağlanması durumunda en az 3 mm kontak açıklığı olan çok kutuplu bir ana şalter takılmalıdır. Güvenliğin arttırılması açısından mutlaka bir hatalı akım koruma şalteri monte edilmelidir. Cihaz yurt içindeki montaj kurallarına uygun olarak elektrik tesisatına düzgün ve doğru olarak bağlanmalıdır			
KW / WW	Soğuk su veya Sıcak su	Maks. Su sertlik derecesi Minimum su akış basıncı Maks. Basınç Su giriş hızı DIN 44 991 normuna uygun dış bağlantı somunu) Hortum uzunluğu (fabrika çıkışı) Maksimum sıcak su bağlantı derecesi Profesyonel bulaşık makinesi DVGW sertifikalıdır. Güvenlik musluğu olmadan doğrudan bağlantı yapılabilir		°dH kPa kPa l/min Zoll mm °C	60 30 1.000 6,0 3/4“ dış somun (USA: 11,5 NH) 1700 65
AW	Atık su	Su boşaltma hortumu (di x s x l) Cihazın alt kenarından maksimum su tahliye yükseliği Hortuma göre kısa sürede maks. su çıkış hızı Su tahliye hortumu kelepçesi (da x l)		mm m l/min mm	22 x 6 x 1500 1,0 16 22 x 30
	Makine bilgileri	Tezgah altı yüksekliği Genişlik Derinlik		mm mm mm	840 595 600

Montajlar sadece yetkili uzman kişiler tarafından geçerli yönetmelik ve yasalara, normlara ve kaza sigortası maddelerine uygun olarak yapılabilir !
Cihaz kurulurken mutlaka montaj talimatını dikkate alınız! Değişklik hakları saklıdır! Bulaşık makinesinin çevresinde sanayi ortamına uygun eşyalar / malzemeler bulunmalıdır, aksi halde kondensatör nedeniyle bir zarar meydana gelebilir. Ölçüler mm olarak verilmiştir.

Tehniliste andmete leht

Miele PROFESSIONAL

Tööstuslikud nõudepesumasinad

PG 8052

Selgitus:

EL Rasvases kirjas lühendid:
Ühendus vajalik

DS Lühendid ringi sees koos kaldkriipsuga:
Ühendus valikuline või vajalik, olenevalt mudeliversioonist

EE

EL	Elektriühendus	1. Pinge (toitena) Nimikoormus Kaitsme võimsus Ühenduskaabel, min läbilõige Toitejuhtme (H05(07)RN-F) pikkus ilma pistikuta		V/Hz kW A mm² m	3 N vahelduvvool 400/50 9.0 3 × 16 2.5 1.7
		Pinge Nimikoormus Kaitsme võimsus Ühenduskaabel, min läbilõige Toitejuhtme (H05(07)RN-F) pikkus ilma pistikuta	Vahetatav	V/Hz kW A mm² m	Vahelduvvool 230/50 3.1 1 x 16 2.5 1.7
		Elektriliste ohutustestide hõlbustamiseks on soovitatav pistik-ja-pistikupesa ühendus. Pistikupesa peab pärast paigaldamist olema ligipääsetav. Sisseehitatud ühenduste puhul tuleb paigaldada igapooluseline pealüliti. Kontaktiava: 3 mm. Vajadusel tuleb paigaldada hea galvaanilise kontaktiga potentsiaaliühtlusti, mis vastab kõigile asjakohastele riiklikele ja kohalikele normatiividele.			
KW/WW	Külm vesi või Kuum vesi	Max vee karedus Min voolusurve Max surve Läbilaskevõime Kohapealse ühenduse keere vastavalt standardile DIN 44 991 Ühendusvooliku (komplektis) pikkus Kuum vesi (max) DVGW heakskiit. Lubatud on otseühendus ilma kaitsmekarbita.		°dH kPa kPa l/min tolli mm °C	60 30 1000 6.0 3/4" väliskeere (USA: 11,5 NH) 1700 65
AW	Äravool	Väljutusvoolik (sisem. diam. × seina paksus × l) Äravoolupumba peakõrgus põrandapinnast, max. Max transientläbilaskevõime - Väljutusvoolik Kohapealne voolikuühendus (välim. diam. × l)		mm m l/min mm	22 x 6 x 1500 1.0 16 22 x 30
	Masina andmed	Ehitusealune kõrgus Laius Sügavus		mm mm mm	840 595 600

Paigaldamise peab teostama volitatud paigalduspersonal vastavuses kehtivate normatiividega!
Masina paigaldamisel järgige paigaldusjuhiseid! Kahjustuste vältimiseks tuleb tööstusklassi materjalidest valmistada asjakohane konstruktsioon. Kõik õigused reserveeritud! Mõõdud mm

Techninių duomenų lentelė

Miele PROFESSIONAL

Komercinės indaplovės

PG 8052

Legenda:

EL Trumpiniai paryškintu šriftu: reikalingas prijungimas

DS Trumpiniai, apvesti punktyriniu apskritimu: prijungimas pasirinktinis arba būtinas, atsižvelgiant į modelį

LT

EL	Elektros sujungimai	1. Įtampa (jeigu tiekiama) Nominali apkrova Saugiklio nominalas Jungiamasis laidas, min. skerspjūvis Maitinimo laido ilgis (H05(07)RN-F) be kištuko		V/Hz kW A mm² m	3 N AC 400/50 9,0 3 × 16 2,5 1,7
		Įtampa Nominali apkrova Saugiklio nominalas Jungiamasis laidas, min. skerspjūvis Maitinimo laido ilgis (H05(07)RN-F) be kištuko	Konvertuojama	V/Hz kW A mm² m	AC 230/50 3,1 1 x 16 2,5 1,7
		Rekomenduojamas kištukas ir lizdas, kad būtų galima atlikti elektros saugos patikrinimus. Įrengtas lizdas turi būti lengvai prieinamas. Prijungus stacionariai turi būti įrengtas visų polių maitinimo jungiklis. Kontaktų tarpas: 3 mm. Jeigu reikia, turi būti įrengta potencialą išlyginanti jungtis su geru galvaniniu kontaktu pagal visas atitinkamas šalies ir vietines taisykles.			
KW / WW	Šaltas vanduo arba Karštas vanduo	Maks. vandens kietumas Min. srauto slėgis Maks. slėgis Našumas Darbo vietos jungties sriegis pagal DIN 44 991 Jungiamosios žarnos ilgis (yra komplekte) Karštas vanduo (maks.) DVGW patvirtinta. Leidžiama jungti tiesiogiai be saugiklių bloko.		°dH kPa kPa l/min. Coliai mm °C	60 30 1 000 6,0 3/4" išorinis sriegis (JAV: 11,5 NH) 1 700 65
AW	Išleidimas	Išleidimo žarna (vidurio skersmuo × sienelės storis × l) Išleidimo siurblio galvutės aukštis virš grindų lygio, maks. Maks. trumpalaikis pralaidumas – išleidimo žarna Žarnos jungtis darbo vietoje (išorinis skersmuo × l)		mm m l/min. mm	22 x 6 x 1 500 1,0 16 22 x 30
	Indaplovės duomenys	Aukštis be dangčio Plotis Gylis		mm mm mm	840 595 600

Mašiną gali įrengti tik įgaliotas specialistas laikydamasis galiojančių taisyklių!
Įrengdami mašiną laikykitės įrengimo instrukcijų! Gretimos spintelės turi būti komercinės klasės, kad nebūtų sugadintos.
Visos teisės saugomos! Matmenys milimetrais

Tehnisko datu lapa

Miele PROFESSIONAL

Trauku mazgājamās mašīnas PG 8052

Apzīmējums:

EL Abreviatūras treknrakstā: nepieciešams pieslēgums

DS Ar raustītu apli apvilktas abreviatūras: atkarībā no modeļa pieslēgums var būt izvēles vai obligāts

LV

EL	Pieslēgums elektrotīklam	1. Spriegums (piegādātais) Nominālā slodze Drošinātāja nominālā strāva Pieslēguma kabelis, minimālais šķērsgriezums Barošanas kabeļa (H05(07)RN-F) garums bez kontaktspraudņa		V/Hz KW A mm² m	3 N AC 400/50 9.0 3 × 16 2.5 1.7
		Spriegums Nominālā slodze Drošinātāja nominālā strāva Pieslēguma kabelis, minimālais šķērsgriezums Barošanas kabeļa (H05(07)RN-F) garums bez kontaktspraudņa	pārveidojams	V/Hz KW A mm² m	AC 230/50 3.1 1x16 2.5 1.7
		Lai vienkāršotu elektriskās drošības pārbaudi, ieteicams izmantot kontaktspraudņa un kontaktligzdas pieslēgumu. Pēc uzstādīšanas ir jānodrošina piekļuve kontaktligzdai. Ja ir izveidoti pieslēgumi ar daudz vadiem, ir jāizmanto vairākpolu strāvas slēdzis ar 3 mm kontaktspraugu. Ja nepieciešams, ir jāizmanto izlīdzinātājsavienojums ar labu galvanisko kontaktu atbilstoši visiem attiecīgajiem valsts un vietējiem noteikumiem.			
KW/WW	Aukstais vai karstais ūdens	Maksimālā ūdens cietība Minimālais plūsmas spiediens Maksimālais spiediens Caurlaidspēja Pieslēguma vītne darbības vietā atbilstoši DIN 44 991 Pieslēguma šļūtenes garums (iekļauta komplektācijā) Karstais ūdens (maks.) DVGW apstiprināts Atļauts tiešs pieslēgums bez drošinātāja.		°dH kPa kPa l/min Colla mm °C	60 30 1000 6,0 3/4 collu ārējā vītne (ASV: 11,5 NH) 1700 65
AW	Ūdens aizplūde	Ūdens aizplūdes šļūtene (iekš. diam. × sienas biezums × l) Maksimālais ūdens aizplūdes sūkņa galviņas augstums no grīdas Maksimālā ūdens aizplūdes šļūtenes caurlaidspēja Šļūtenes savienotājs (ārējais diam. × l)		mm m l/min mm	22x6x1500 1.0 16 22x30
	Ierīces dati	Pabūvēšanas komplekta augstums Platums Dziļums		mm mm mm	840 595 600

Uzstādīšanu drīkst veikt tikai pilnvaroti speciālisti, ņemot vērā spēkā esošus noteikumus.
Uzstādot ierīci, ņemiet vērā uzstādīšanas norādījumus. Blakus uzstādīto ierīču korpusam ir jābūt izgatavotam no komerciālai darbībai piemērotiem materiāliem, lai izvairītos no bojājumiem. Visas tiesības paturētas. Mērījumi norādīti mm.